Importa y garantiza

Microtess

CALIBRE DIGITAL CON MANDÍBULAS DESPLAZABLES

INSIZE

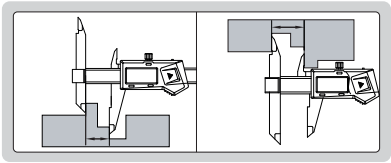

- La mandíbula izquierda puede desplazarse para facilitar la medición en secciones escalonadas
- Resolución: 0.01mm/0.0005"
- Botones: on/off, cero, mm/pulg
- Apagado automático
- Alta velocidad de desplazamiento
- Batería CR2032
- Salida de datos USB
- Acero inoxidable templado
- Accesorio opcional: cable SPC

Unidad: mm

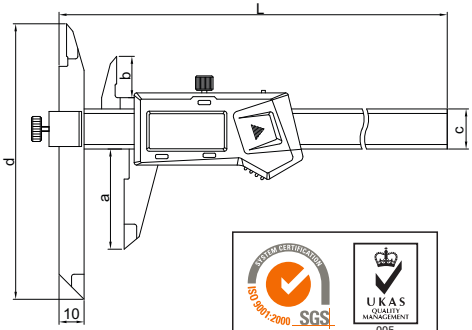

(mm)

Código	Rango	Exactitud	L	a	b	c	d
1186-150A	0-150mm/0-6"	±0.04mm	239	40	16.5	16	110